Packaging - Mattress Roll Pac

Empaque - Enrollado de Colchones

Images may include options. *Las imágenes pueden incluir opciones.*

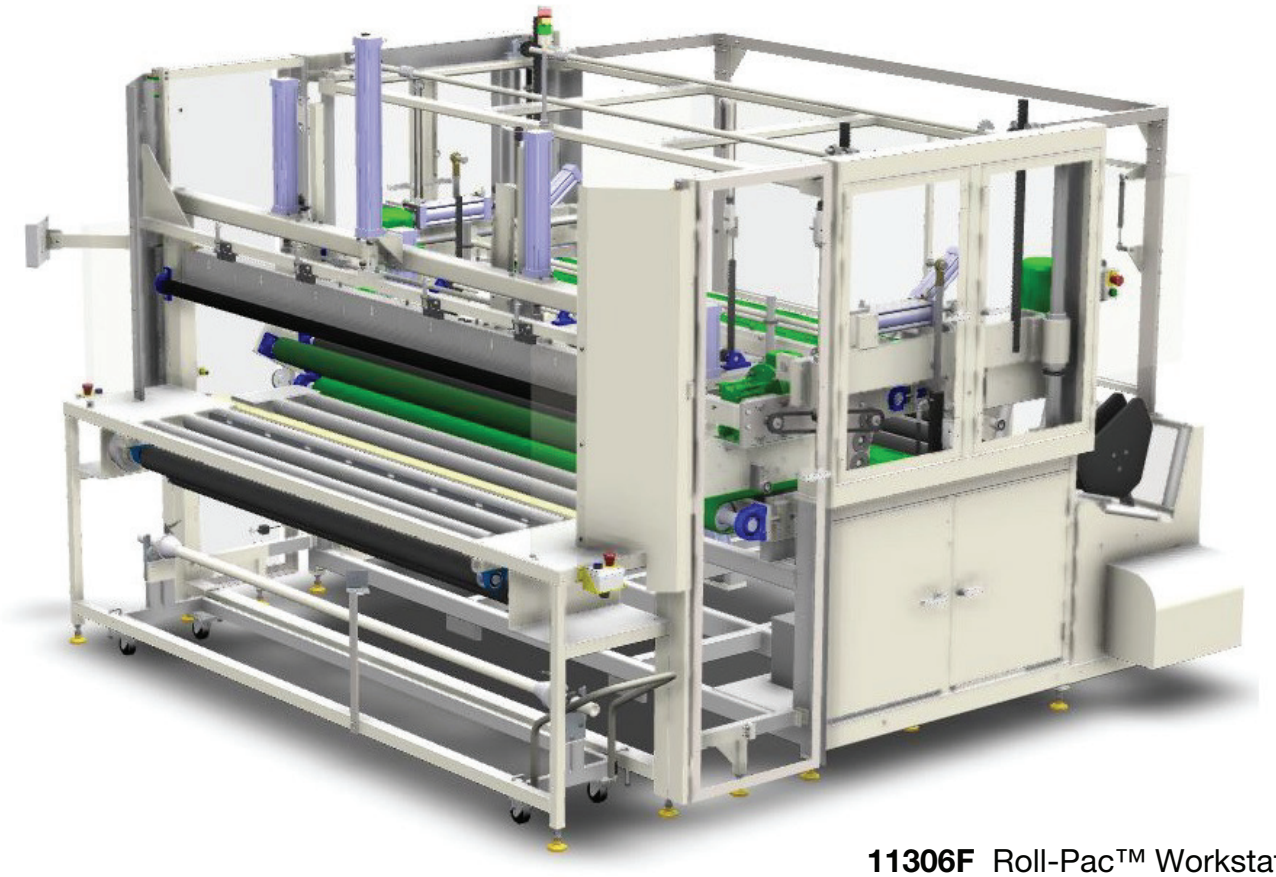

11306F Roll-Pac™ Workstation

1306F&FF

Roll-Pac™ Workstation

Save storage space and shipping cost of mattresses!

- Automatically compress & pack one unit per minute
- Accepts finished mattress and soft cushions made from foam (without border wire)
- Wrapper - PE, PVC & PU
- Compact design minimizes floor space
- Patented Serial Bus Control System
- Low and easy maintenance
- Easy to operate

Estación de Trabajo para Enrollar Colchones

Ahorre espacio y costo de envío de los colchones!

- *Comprime y empaca automáticamente una unidad por minuto*
- *Acepta colchones terminados y cojines suaves hechos de espuma (Sin alambre en los bordes)*
- *Envoltura - PE, PVC y PU*
- *Diseño compacto minimiza el espacio*
- *Sistema de control Serial Bus patentado*
- *Poco y fácil Mantenimiento*
- *Fácil de operar*

Technical Information

OPTIONS

- **11307SA** - Auto Secondary Roll Pack
- **13061395** - Raised Mattress Boxing Table
- **1306141** - Plastic Roll Cart
- **LSC2005-39** - Gravity Roll Conveyor

CLASS

- **11306F** - Roll-Pac™ Workstation
- **11306FF** - Roll-Pac™ Workstation with Fold in Half Conveyor

Información Técnica

OPCIONES

- ***11307SA*** *- Unidad de Enrollado Secundario*
- ***13061395*** *- Mesa de Encajado*
- ***1306141****- Carro Porta Rollo*
- ***LSC2005-39*** *- Transportador por Rodillos*

CLASES

- ***11306F*** *- Estación de Trabajo de Enrollado*
- ***11306FF*** *- Estación de Trabajo de Enrollado con Mesa de Rodillo para Doblado*

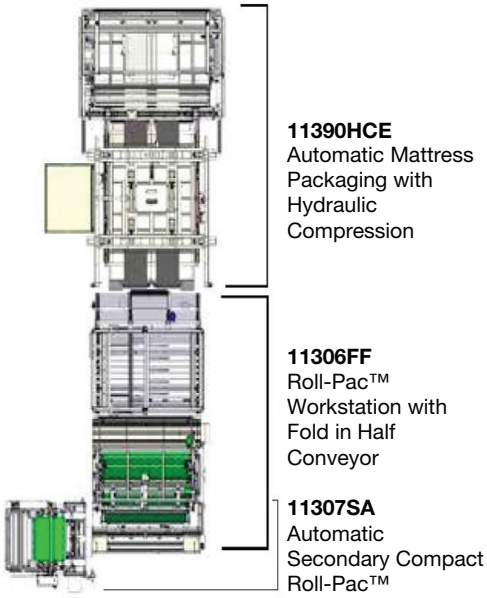

Roll Pack Line / *Línea de Empacado*

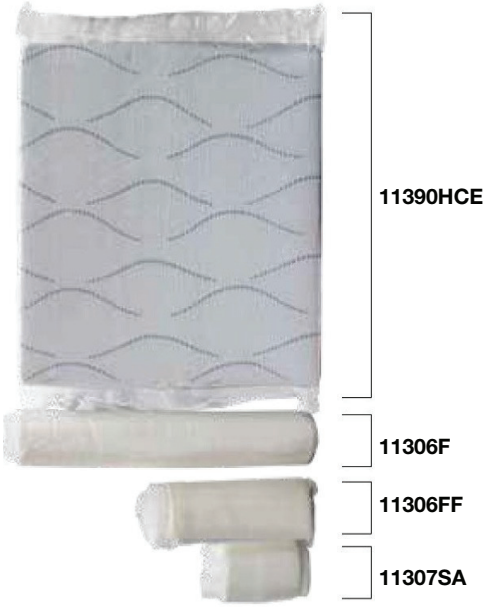

Roll Pack Options / *Opciones de Enrollado*

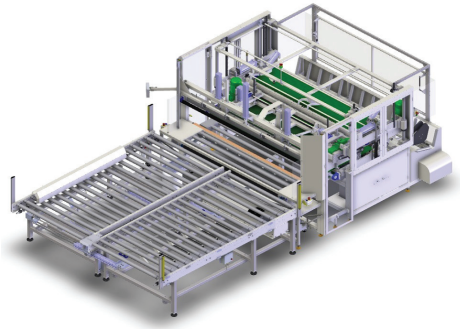

11306FF Roll-Pack with Fold in Half
11306FF Enrollador con Doblador

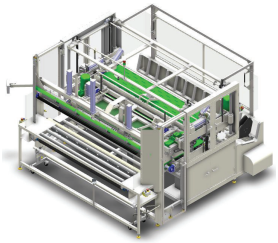

11306F Roll-Pack / *11306F Enrollador*

SPECIFICATIONS / ESPECIFICACIONES		
Mattress width max (inch) / *Ancho máximo del colchón (pulgadas)*	86	
Mattress height max (inch) / *Altura máxima del colchón (pulgadas)*	15	
Voltage (v/ph/hz) / *Voltaje (v/ph/hz)*	208V-240V 3PH 50/60HZ	
Current (amps) / *Amperaje (amperios)*	50	
Air pressure (psi) / *Presión de aire (psi)*	100	
Air consumption (scfm) / *Consumo de aire (scfm)*	20	
Roll Diameter (inch) / *Dimetro de rodillo (puldadas)*	Min-10, Max-24	
	FOLD IN HALF	MAIN UNIT
Shipping weight (lbs) / *Peso de embarque (lbs)*	1,300	7,000
Shipping dimensions (w/l/h, inch) / *Dimensiones de embarque (w/l/h, pulgadas)*	44 x 124 x 98	96 x 147 x 96

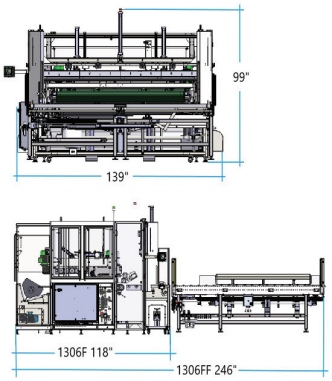

Footprint
Vista Superior

PRODUCTION / PRODUCCIÓN	
Pieces per min. / *Piezas por minuto*	1-2*

(*) Actual time may vary depending on the size and density of beds. El tiempo real puede variar según el tamaño y la densidad de las camas.

www.atlatt.com • sales@atlatt.com
+1 (770) 963-7369 • FAX +1 (770) 963-7641
362 Industrial Park Drive • Lawrenceville, GA 30046

PATENTS: Our equipment may be covered by one or more patents. Please go to the following web page for an up-to-date patent list: www.atlatt.com/patents © 2020 Atlanta Attachment Co. 19189021420

a Division of HSM

Atlanta Attachment Company
Sudden Service®